Quadro de Cargas (QM1)

Circuito	Descrição	Esquema	Método de inst.	V (V)	Pot. total. (VA)	Pot. total. (W)	Fases	Pot. - R (W)	Pot. - S (W)	Pot. - T (W)	FCT	FCA	In' (A)	Seção (mm2)	Ic (A)	Disj (A)	dV parc (%)	dV total (%)	Status
QDGB	Quadro QGBT	3F+N+T	B1	380 / 220 V	161553	137535	R+S+T	75700	30473	31362	1.00	0.65	202.4	150	358.0	225.0		0.07	Ok
TOTAL					161553	137535	R+S+T	75700	30473	31362									

Quadro de Demanda (QM1)

Tipo de carga	Potência instalada (kVA)	Fator de demanda (%)	Demanda (kVA)
Motores	6.75	75	5.06
Iluminação e TUG´s (Escolas e semelhantes)	12.00	100	12.00
	142.80	50	71.40
		TOTAL	88.46

Quadro de Demanda (AL1)

Tipo de carga	Potência instalada (kVA)	Fator de demanda (%)	Demanda (kVA)
Motores	6.75	75	5.06
Iluminação e TUG´s (Escolas e semelhantes)	12.00	100	12.00
	142.80	50	71.40
		TOTAL	88.46

Quadro de Cargas (QDGB)

Circuito	Descrição	Esquema	Método de inst.	V (V)	Pot. total. (VA)	Pot. total. (W)	Fases	Pot. - R (W)	Pot. - S (W)	Pot. - T (W)	FCT	FCA	In' (A)	Seção (mm2)	Ic (A)	Disj (A)	dV parc (%)	dV total (%)	Status
QD1	Bloco de sala de aula	3F+N+T	B1	380 / 220 V	32097	28860	R+S+T	15200	5320	8340	1.00	0.38	37.3	70	222.0	40.0	0.54	1.25	Ok
QD2	Quadro de Distribuição Tomadas - 02	3F+N+T	B1	380 / 220 V	24243	22294	R+S+T	11600	4914	5780	1.00	0.38	28.5	50	175.0	32.0	0.66	1.37	Ok
QD3	Quadro de Distribuição Luz e Tomadas - 03	3F+N+T	B1	380 / 220 V	41412	34390	R+S+T	18200	8540	7650	1.00	0.65	49.4	25	117.0	50.0	0.21	0.92	Ok
QD5	Quadro de Distribuição Tomada - 05	3F+N+T	B1	380 / 220 V	34600	27729	R+S+T	17700	5159	4870	1.00	0.38	50.9	70	171.0	63.0	0.39	1.10	Ok
QD6	Quadro de Distribuição Sistema Bombas	3F+N+T	B1	380 / 220 V	6753	4400	R+S+T	2200	2200		1.00	0.65	11.5	6	48.0	16.0	2.98	3.70	Ok
QD4		3F+N+T	B1	380 / 220 V	22448	19862	R+S+T	10800	4340	4722	1.00	0.41	30.4	35	144.0	32.0	0.09	0.80	Ok
TOTAL					161553	137535	R+S+T	75700	30473	31362									

Quadro de Demanda (QDGB)

Tipo de carga	Potência instalada (kVA)	Fator de demanda (%)	Demanda (kVA)
Motores	6.75	75	5.06
Iluminação e TUG´s (Escolas e semelhantes)	12.00	100	12.00
	142.80	50	71.40
		TOTAL	88.46

QDGB (Quadro QGBT)

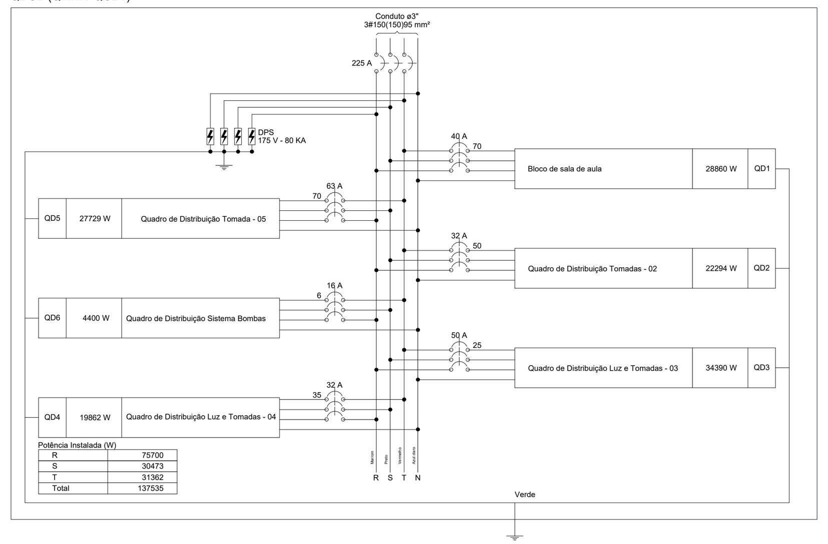

Quadro de Cargas (QD1)

Circuito	Descrição	Esquema	Método de inst.	V (V)	Iluminação (W) 32	Tomadas (W) 20	100	200	3600	4400	Pot. total. (VA)	Pot. total. (W)	Fases	Pot. - R (W)	Pot. - S (W)	Pot. - T (W)	FCT	FCA	In' (A)	Seção (mm2)	Ic (A)	Disj (A)	dV parc (%)	dV total (%)	Status
1	Iluminação	F+N	B1	220 V	20						790	640	T			640	1.00	0.38	9.5	2.5	31.0	10.0	0.97	2.22	Ok
	a				8						316	256	T			256		0.70	2.1	2.5	31.0				Ok
	b				4						158	128	T			128		0.70	1.0	2.5	31.0				Ok
	c										0	0	T					1.00	0.0	2.5	31.0				Ok
	d				2						79	64	T			64		0.70	0.5	2.5	31.0				Ok
	e				6						237	192	T			192		0.70	1.5	2.5	31.0				Ok
2	Iluminação	F+N	B1	220 V	20						790	640	S		640		1.00	0.38	9.5	2.5	31.0	10.0	0.71	1.95	Ok
	f										0	0	S					1.00	0.0	2.5	31.0				Ok
	g										0	0	S					1.00	0.0	2.5	31.0				Ok
	h				12						474	384	S		384			0.70	3.1	2.5	31.0				Ok
	i										0	0	S					1.00	0.0	2.5	31.0				Ok
	j										0	0	S					1.00	0.0	2.5	31.0				Ok
	k				8						316	256	S		256			0.65	2.2	2.5	31.0				Ok
	l										0	0	S					1.00	0.0	2.5	31.0				Ok
3	Iluminação Emergencia	F+N+T	B1	220 V		14					1400	280	S		280		1.00	0.38	14.1	2.5	31.0	10.0	0.84	2.09	Ok
4	Tomadas	F+N+T	B1	220 V			5	2			1056	900	T			900	1.00	0.38	12.6	2.5	31.0	10.0	1.36	2.61	Ok
5	Tomadas	F+N+T	B1	220 V			6	2			1194	1000	T			1000	1.00	0.38	14.3	2.5	31.0	10.0	1.39	2.64	Ok
6	Tomadas	F+N+T	B1	220 V			10	2			1667	1400	T			1400	1.00	0.38	19.9	2.5	31.0	10.0	1.51	2.76	Ok
7	Chuveiro	F+N+T	B1	220 V						1	4400	4400	S		4400		1.00	0.38	52.6	6	54.0	20.0	2.43	3.68	Ok
8	Chuveiro	F+N+T	B1	220 V						1	4400	4400	T			4400	1.00	0.38	52.6	6	54.0	20.0	2.51	3.76	Ok
9	Chuveiro	F+N+T	B1	220 V						1	4400	4400	R	4400			1.00	0.38	52.6	6	54.0	20.0	2.35	3.60	Ok
10	Ar condicionado	F+N+T	B1	220 V					1		4000	3600	R	3600			1.00	0.38	47.8	6	54.0	20.0	2.33	3.58	Ok
11	Ar condicionado	F+N+T	B1	220 V					1		4000	3600	R	3600			1.00	0.38	47.8	6	54.0	20.0	1.94	3.18	Ok
12	Ar condicionado	F+N+T	B1	220 V					1		4000	3600	R	3600			1.00	0.38	47.8	6	54.0	20.0	1.65	2.90	Ok
13	Reserva	F+N	B1	220 V							0	0	S				1.00	1.00	0.0	2.5	31.0	10.0		1.25	Ok
14	Reserva	F+N	B1	220 V							0	0	S				1.00	1.00	0.0	2.5	31.0	10.0		1.25	Ok
15	Reserva	F+N	B1	220 V							0	0	S				1.00	1.00	0.0	2.5	31.0	10.0		1.25	Ok
TOTAL					40	14	21	6	3	3	32097	28860	R+S+T	15200	5320	8340									

Quadro de Demanda (QD1)

Tipo de carga	Potência instalada (kVA)	Fator de demanda (%)	Demanda (kVA)
Iluminação e TUG´s (Escolas e semelhantes)	12.00	100	12.00
	20.10	50	10.05
		TOTAL	22.05

QD1 (Bloco de sala de aula)

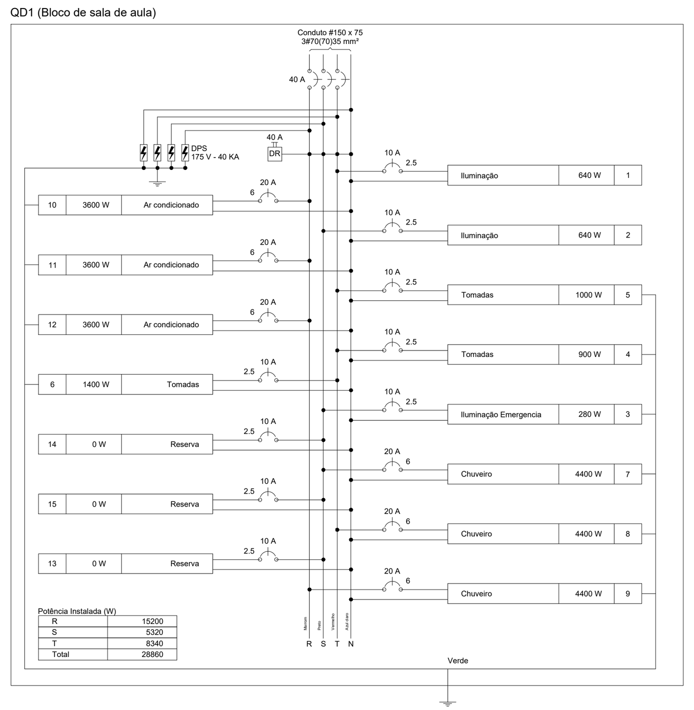

Quadro de Cargas (QD2)

Circuito	Descrição	Esquema	Método de inst.	V (V)	Iluminação (W) 32	250	Tomadas (W) 100	200	290	600	3600	4400	Pot. total. (VA)	Pot. total. (W)	Fases	Pot. - R (W)	Pot. - S (W)	Pot. - T (W)	FCT	FCA	In' (A)	Seção (mm2)	Ic (A)	Disj (A)	dV parc (%)	dV total (%)	Status
1	Iluminação	F+N	B1	220 V	16								632	512	S		512		1.00	0.38	7.6	2.5	31.0	10.0	0.41	1.79	Ok
	m				12								474	384	S		384			0.65	3.3	2.5	31.0				Ok
	n				4								158	128	S		128			0.70	1.0	2.5	31.0				Ok
2	Iluminação	F+N	B1	220 V	20								790	640	S		640		1.00	0.41	8.8	2.5	31.0	10.0	0.43	1.81	Ok
	o				6								237	192	S		192			0.70	1.5	2.5	31.0				Ok
	p				12								474	384	S		384			0.70	3.1	2.5	31.0				Ok
	q				2								79	64	S		64			0.70	0.5	2.5	31.0				Ok
3	Iluminação externa	F+N	B1	220 V	16	1							907	762	S		762		1.00	0.38	10.8	2.5	31.0	10.0	0.99	2.37	Ok
	r				16								632	512	S		512			0.41	7.0	2.5	31.0				Ok
	s					1							275	250	S		250			0.45	2.8	2.5	31.0				Ok
4	Tomadas	F+N+T	B1	220 V			3	2					861	700	T			700	1.00	0.38	10.3	2.5	31.0	10.0	0.60	1.98	Ok
5	Tomadas	F+N+T	B1	220 V			8	2					1417	1200	S		1200		1.00	0.38	14.5	2.5	31.0	10.0	0.40	1.77	Ok
6	Tomadas	F+N+T	B1	220 V			1		2				836	680	T			680	1.00	0.38	10.0	2.5	31.0	10.0	0.57	1.95	Ok
7	Tomadas rack	F+N+T	B1	220 V						3			2000	1800	S		1800		1.00	1.00	9.1	2.5	31.0	10.0	0.05	1.42	Ok
8	Chuveiro	F+N+T	B1	220 V								1	4400	4400	T			4400	1.00	0.38	52.6	6	54.0	20.0	0.79	2.17	Ok
9	Chuveiro	F+N+T	B1	220 V								1	4400	4400	R	4400			1.00	0.38	52.6	6	54.0	20.0	0.87	2.24	Ok
10	Ar condicionado	F+N+T	B1	220 V							1		4000	3600	R	3600			1.00	0.38	47.8	6	54.0	20.0	1.51	2.88	Ok
11	Ar condicionado	F+N+T	B1	220 V							1		4000	3600	R	3600			1.00	0.41	44.3	6	54.0	20.0	0.61	1.99	Ok
12	Reserva	F+N	B1	220 V									0	0	S				1.00	1.00	0.0	2.5	31.0	10.0		1.37	Ok
13	Reserva	F+N	B1	220 V									0	0	S				1.00	1.00	0.0	2.5	31.0	10.0		1.37	Ok
14	Reserva	F+N	B1	220 V									0	0	S				1.00	1.00	0.0	2.5	31.0	10.0		1.37	Ok
TOTAL					52	1	12	4	2	3	2	2	24243	22294	R+S+T	11600	4914	5780									

Quadro de Demanda (QD2)

Tipo de carga	Potência instalada (kVA)	Fator de demanda (%)	Demanda (kVA)
Iluminação e TUG´s (Escolas e semelhantes)	12.00	100	12.00
	12.24	50	6.12
		TOTAL	18.12

QD2 (Quadro de Distribuição Tomadas - 02)

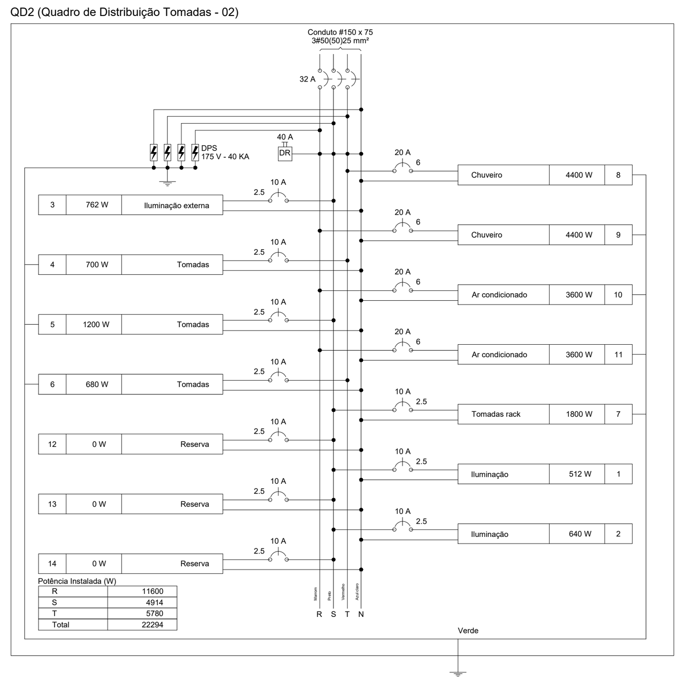

Quadro de Cargas (QD3)

Circuito	Descrição	Esquema	Método de inst.	V (V)	Iluminação (W) 32	70	100	250	Tomadas (W) 20	100	200	1000	3600	4400	5500	Pot. total. (VA)	Pot. total. (W)	Fases	Pot. - R (W)	Pot. - S (W)	Pot. - T (W)	FCT	FCA	In' (A)	Seção (mm2)	Ic (A)	Disj (A)	dV parc (%)	dV total (%)	Status
1	Iluminação	F+N	B1	220 V	30											1185	960	S		960		1.00	0.38	12.0	2.5	31.0	10.0	0.52	1.44	Ok
	t				4											158	128	S		128			0.65	1.1	2.5	31.0				Ok
	u				6											237	192	S		192			0.70	1.5	2.5	31.0				Ok
	v				2											79	64	S		64			0.70	0.5	2.5	31.0				Ok
	w															0	0	S					1.00	0.0	2.5	31.0				Ok
	x				8											316	256	S		256			0.70	2.1	2.5	31.0				Ok
	y				4											158	128	S		128			0.70	1.0	2.5	31.0				Ok
	z				6											237	192	S		192			0.57	1.9	2.5	31.0				Ok
2	Iluminação externa	F+N	B1	220 V	40											1580	1280	S		1280		1.00	0.38	18.9	2.5	31.0	10.0	1.46	2.38	Ok
	aa				16											632	512	S		512			0.38	7.6	2.5	31.0				Ok
	ab				24											948	768	S		768			0.38	11.3	2.5	31.0				Ok
3	Iluminação externa	F+N	B1	220 V			10									1000	1000	S		1000		1.00	0.38	5.6	2.5	31.0	10.0	2.13	3.05	Ok
	ac						8									800	800	S		800			0.70	5.2	2.5	31.0				Ok
	ad						2									200	200	S		200			1.00	0.9	2.5	31.0				Ok
4	Iluminação externa	F+N	B1	220 V		9		2								1299	1130	T			1130	1.00	0.65	9.1	1.5	23.0	10.0	3.24	4.82	Ok
	ae					9										750	630	T			630		0.70	4.9	1.5	23.0				Ok
	af							2								549	500	T			500		0.70	3.6	1.5	23.0				Ok
5	Iluminação de Emergência	F+N+T	B1	220 V					21							2100	420	T			420	1.00	0.38	21.2	2.5	31.0	10.0	1.17	2.76	Ok
6	Tomadas	F+N+T	B1	220 V						5	2					1069	900	T			900	1.00	0.45	10.8	2.5	31.0	10.0	0.57	2.16	Ok
7	Tomadas	F+N+T	B1	220 V						5	1					847	700	S		700		1.00	0.38	10.1	2.5	31.0	10.0	0.64	1.56	Ok
8	Tomadas	F+N+T	B1	220 V						6	1					931	800	T			800	1.00	0.38	11.1	2.5	31.0	10.0	0.60	2.18	Ok
9	Tomadas	F+N+T	B1	220 V								1				1250	1000	S		1000		1.00	0.38	15.0	4	32.0	10.0	0.61	2.20	Ok
10	Chuveiro	F+N+T	B1	220 V										1		4400	4400	T			4400	1.00	0.45	44.4	6	54.0	20.0	1.11	2.03	Ok
11	Ar condicionado	F+N+T	B1	220 V									1			4000	3600	S		3600		1.00	0.45	40.4	6	54.0	20.0	1.18	2.09	Ok
12	Ar condicionado	F+N+T	B1	220 V									1			4000	3600	R	3600			1.00	0.38	47.8	6	54.0	20.0	1.38	2.96	Ok
13	Ar condicionado	F+N+T	B1	220 V									1			4000	3600	R	3600			1.00	0.38	47.8	6	54.0	20.0	1.06	2.65	Ok
14	Torneira elétrica	F+N+T	B1	220 V											1	6875	5500	R	5500			1.00	0.45	69.4	10	75.0	32.0	0.95	2.53	Ok
15	Torneira elétrica	F+N+T	B1	220 V											1	6875	5500	R	5500			1.00	0.45	69.4	10	75.0	32.0	1.07	2.65	Ok
16	Reserva	F+N	B1	220 V												0	0	S				1.00	1.00	0.0	2.5	31.0	10.0		0.92	Ok
17	Reserva	F+N	B1	220 V												0	0	S				1.00	1.00	0.0	2.5	31.0	10.0		0.92	Ok
18	Reserva	F+N	B1	220 V												0	0	S				1.00	1.00	0.0	2.5	31.0	10.0		0.92	Ok
19	Reserva	F+N	B1	220 V												0	0	S				1.00	1.00	0.0	2.5	31.0	10.0		0.92	Ok
TOTAL					70	9	10	2	21	16	4	1	3	1	2	41412	34390	R+S+T	18200	8540	7650									

Quadro de Demanda (QD3)

Tipo de carga	Potência instalada (kVA)	Fator de demanda (%)	Demanda (kVA)
Iluminação e TUG´s (Escolas e semelhantes)	12.00	100	12.00
	29.41	50	14.71
		TOTAL	26.71

QD3 (Quadro de Distribuição Luz e Tomadas - 03)

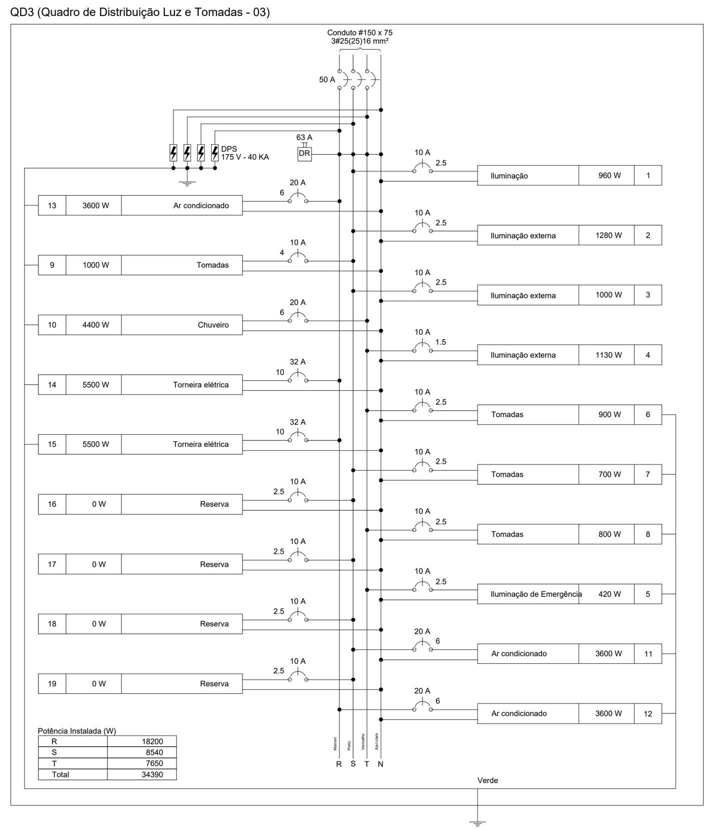

Quadro de Cargas (QD4)

Circuito	Descrição	Esquema	Método de inst.	V (V)	Iluminação (W) 32	Tomadas (W) 100	200	500	530	700	1000	2000	4400	Pot. total. (VA)	Pot. total. (W)	Fases	Pot. - R (W)	Pot. - S (W)	Pot. - T (W)	FCT	FCA	In' (A)	Seção (mm2)	Ic (A)	Disj (A)	dV parc (%)	dV total (%)	Status
1	Iluminação	F+N	B1	220 V	20									790	640	S		640		1.00	0.38	9.5	2.5	31.0	10.0	0.90	2.29	Ok
	ag													0	0	S					1.00	0.0	2.5	31.0				Ok
	ah				6									237	192	S		192			0.57	1.9	2.5	31.0				Ok
	ai				4									158	128	S		128			0.70	1.0	2.5	31.0				Ok
	aj				2									79	64	S		64			0.70	0.5	2.5	31.0				Ok
	ak				2									79	64	S		64			0.70	0.5	2.5	31.0				Ok
	al				6									237	192	S		192			0.70	1.5	2.5	31.0				Ok
	am													0	0	S					1.00	0.0	2.5	31.0				Ok
2	Iluminação	F+N	B1	220 V	6									237	192	T			192	1.00	0.38	2.8	2.5	31.0	10.0	0.16	1.55	Ok
	an				2									79	64	T			64		0.70	0.5	2.5	31.0				Ok
	ao				2									79	64	T			64		0.70	0.5	2.5	31.0				Ok
	ap				2									79	64	T			64		0.65	0.6	2.5	31.0				Ok
3	Tomadas	F+N	B1	220 V		3								333	300	T			300	1.00	0.38	4.0	2.5	31.0	10.0	0.22	1.61	Ok
4	Tomadas	F+N+T	B1	220 V		6	1							931	800	T			800	1.00	0.38	11.1	2.5	31.0	10.0	0.90	2.28	Ok
5	Tomadas	F+N+T	B1	220 V				1						625	500	T			500	1.00	0.38	7.5	2.5	31.0	10.0	0.43	1.24	Ok
6	Tomadas	F+N+T	B1	220 V		4								472	400	S		400		1.00	0.38	5.6	2.5	31.0	10.0	0.56	1.95	Ok
7	Tomadas	F+N	B1	220 V							1			1250	1000	S		1000		1.00	0.38	15.0	2.5	31.0	10.0	1.39	2.77	Ok
8	Tomadas	F+N	B1	220 V							1			1250	1000	T			1000	1.00	0.38	15.0	2.5	31.0	10.0	1.37	2.76	Ok
9	Tomadas	F+N+T	B1	220 V								1		2500	2000	S		2000		1.00	0.38	29.9	4	42.0	13.0	1.67	2.47	Ok
10	Tomadas	F+N+T	B1	220 V					1					662	530	T			530	1.00	0.38	7.9	2.5	31.0	10.0	0.70	1.50	Ok
11	Tomada	F+N+T	B1	220 V				1						625	500	T			500	1.00	0.38	7.5	2.5	31.0	10.0	0.60	1.40	Ok
12	Tomada	F+N+T	B1	220 V			1							250	200	T			200	1.00	0.38	3.0	2.5	31.0	10.0	0.25	1.63	Ok
13	Tomada	F+N+T	B1	220 V								1		2500	2000	R	2000			1.00	0.38	29.9	4	42.0	13.0	1.56	2.95	Ok
14	Tomada	F+N	B1	220 V						1				875	700	T			700	1.00	0.38	10.5	2.5	31.0	10.0	0.98	1.78	Ok
15	Tomada	F+N+T	B1	220 V		3								347	300	S		300		1.00	0.38	4.2	2.5	31.0	10.0	0.36	1.16	Ok
16	Chuveiro	F+N+T	B1	220 V									1	4400	4400	R	4400			1.00	0.38	52.6	6	54.0	20.0	2.14	3.53	Ok
17	Chuveiro	F+N+T	B1	220 V									1	4400	4400	R	4400			1.00	0.38	52.6	6	54.0	20.0	2.12	3.51	Ok
18	Reserva	F+N	B1	220 V										0	0	S				1.00	1.00	0.0	2.5	31.0	10.0		0.80	Ok
19	Reserva	F+N	B1	220 V										0	0	S				1.00	1.00	0.0	2.5	31.0	10.0		0.80	Ok
20	Reserva	F+N	B1	220 V										0	0	S				1.00	1.00	0.0	2.5	31.0	10.0		0.80	Ok
TOTAL					26	16	2	2	1	1	2	2	2	22448	19862	R+S+T	10800	4340	4722									

Quadro de Demanda (QD4)

Tipo de carga	Potência instalada (kVA)	Fator de demanda (%)	Demanda (kVA)
Iluminação e TUG´s (Escolas e semelhantes)	12.00	100	12.00
	25.67	50	12.83
		TOTAL	24.83

QD4

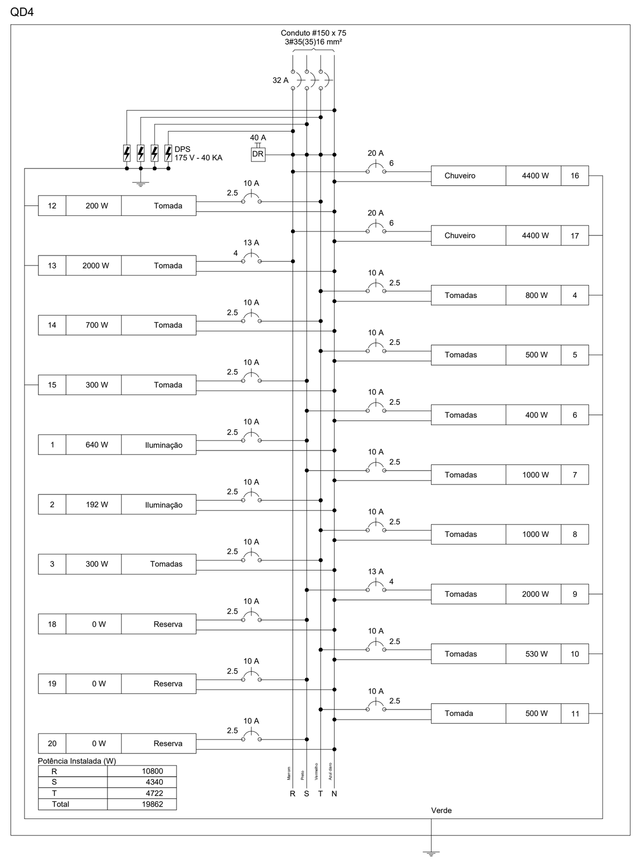

Quadro de Cargas (QD6)

Circuito	Descrição	Esquema	Método de inst.	V (V)	Tomadas (W) 2200	Pot. total. (VA)	Pot. total. (W)	Fases	Pot. - R (W)	Pot. - S (W)	Pot. - T (W)	FCT	FCA	In' (A)	Seção (mm2)	Ic (A)	Disj (A)	dV parc (%)	dV total (%)	Status
1	Bomba Monofásica 01	F+N+T	B1	220 V	1	3377	2200	S		2200		1.00	0.80	19.2	2.5	31.0	16.0	0.40	4.10	Ok
2	Bomba Monofásica 02	F+N+T	B1	220 V	1	3377	2200	R	2200			1.00	0.80	19.2	2.5	31.0	16.0	0.24	3.93	Ok
3	Circuito Reserva 01	F+N	B1	220 V		0	0	T				1.00	1.00	0.0	2.5	31.0	10.0		3.70	Ok
4	Circuito Reserva 02	F+N	B1	220 V		0	0	T				1.00	1.00	0.0	2.5	31.0	10.0		3.70	Ok
TOTAL					2	6753	4400	R+S+T	2200	2200	0									

Quadro de Demanda (QD6)

Tipo de carga	Potência instalada (kVA)	Fator de demanda (%)	Demanda (kVA)
Motores	6.75	75	5.06
		TOTAL	5.06

QD6 (Quadro de Distribuição Sistema Bombas)

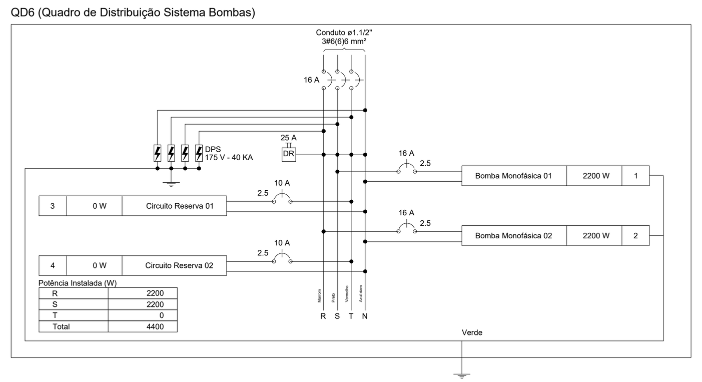

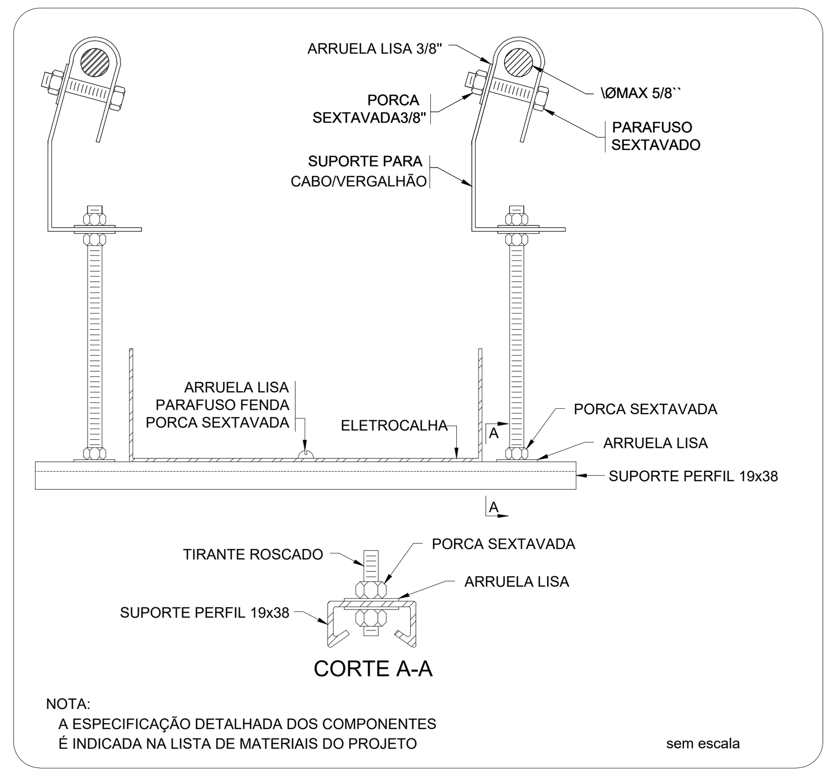

NOTA:
A ESPECIFICAÇÃO DETALHADA DOS COMPONENTES
É INDICADA NA LISTA DE MATERIAIS DO PROJETO

sem escala

ELETROCALHA - SUPORTE PERFIL 19x38 - FIXAÇÃO CABO/VERGALHÃO

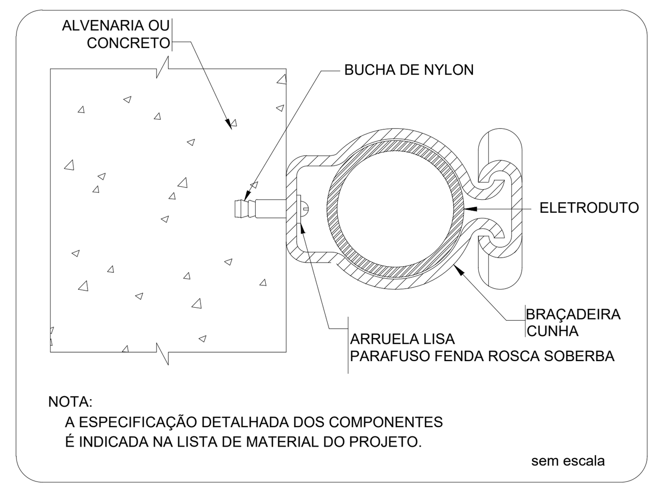

NOTA:
A ESPECIFICAÇÃO DETALHADA DOS COMPONENTES
É INDICADA NA LISTA DE MATERIAL DO PROJETO.

sem escala

FIXAÇÃO DE UM ELETRODUTO EM SUPERFÍCIE DE ALVENARIA OU CONCRETO

Quadro de Cargas (QD5)

Circuito	Descrição	Esquema	Método de inst.	V (V)	Iluminação (W) 32	Tomadas (W) 100	130	245	400	500	800	850	920	1000	1200	2000	5500	6700	Pot. total. (VA)	Pot. total. (W)	Fases	Pot. - R (W)	Pot. - S (W)	Pot. - T (W)	FCT	FCA	In' (A)	Seção (mm2)	Ic (A)	Disj (A)	dV parc (%)	dV total (%)	Status
1	Iluminação	F+N	B1	220 V	12														474	384	S		384		1.00	0.50	3.6	2.5	31.0	10.0	0.27	2.34	Ok
	bi				10														395	320	S		320			0.50	3.6	2.5	31.0				Ok
	bj				2														79	64	S		64			0.70	0.5	2.5	31.0				Ok
2	Tomadas	F+N+T	B1	220 V							1								1000	800	S		800		1.00	0.50	9.1	2.5	24.0	10.0	0.42	1.51	Ok
3	Tomadas	F+N+T	B1	220 V				1											306	245	S		245		1.00	0.50	2.8	2.5	31.0	10.0	0.13	1.23	Ok
4	Tomadas	F+N+T	B1	220 V												1			2500	2000	S		2000		1.00	0.50	22.7	4	32.0	13.0	0.71	1.80	Ok
5	Tomadas	F+N+T	B1	220 V						1									625	500	T			500	1.00	0.50	5.7	2.5	31.0	10.0	0.31	3.48	Ok
6	Tomadas	F+N+T	B1	220 V									1						1150	920	T			920	1.00	0.50	10.5	2.5	31.0	10.0	0.47	3.64	Ok
7	Tomadas	F+N	B1	220 V								1							1062	850	T			850	1.00	0.50	9.7	2.5	31.0	10.0	0.36	1.45	Ok
8	Tomadas	F+N+T	B1	220 V										1					1250	1000	T			1000	1.00	0.50	11.4	2.5	31.0	10.0	0.44	3.61	Ok
9	Tomadas	F+N+T	B1	220 V					1										500	400	T			400	1.00	0.52	4.4	2.5	24.0	10.0	0.17	1.26	Ok
10	Tomadas	F+N	B1	220 V											1				1500	1200	T			1200	1.00	0.52	13.1	2.5	31.0	10.0	0.42	3.59	Ok
11	Tomadas	F+N+T	B1	220 V		1				2									1361	1100	S		1100		1.00	0.65	9.5	2.5	31.0	10.0	0.39	3.55	Ok
12	Tomadas	F+N+T	B1	220 V														1	8375	6700	R	6700			1.00	0.52	73.2	16	100.0	40.0	0.32	3.49	Ok
13	Tomada	F+N+T	B1	220 V													1		6875	5500	R	5500			1.00	0.52	60.1	10	75.0	32.0	0.47	3.63	Ok
14	Tomada	F+N+T	B1	220 V													1		6875	5500	R	5500			1.00	0.52	60.1	10	75.0	32.0	0.50	3.66	Ok
15	Tomadas	F+N+T	B1	220 V		5													583	500	S		500		1.00	0.50	2.1	2.5	31.0	10.0	0.08	3.24	Ok
16	Tomada	F+N	B1	220 V			1												162	130	S		130		1.00	1.00	0.0	2.5	31.0	10.0		3.17	Ok
	bo						1												162	130	S		130			1.00	0.0	2.5	31.0				Ok
17	Reserva	F+N	B1	220 V															0	0	S				1.00	1.00	0.0	2.5	31.0	10.0		3.17	Ok
18	Reserva	F+N	B1	220 V															0	0	S				1.00	1.00	0.0	2.5	31.0	10.0		3.17	Ok
19	Reserva	F+N	B1	220 V															0	0	S				1.00	1.00	0.0	2.5	31.0	10.0		3.17	Ok
20	Reserva	F+N	B1	220 V															0	0	S				1.00	1.00	0.0	2.5	31.0	10.0		3.17	Ok
TOTAL					12	6	1	1	1	3	1	1	1	1	1	1	2	1	34600	27729	R+S+T	17700	5159	4870									

Quadro de Demanda (QD5)

Tipo de carga	Potência instalada (kVA)	Fator de demanda (%)	Demanda (kVA)
Iluminação e TUG´s (Escolas e semelhantes)	12.00	100	12.00
	22.60	50	11.30
		TOTAL	23.30

QD5 (Quadro de Distribuição Tomada - 05)

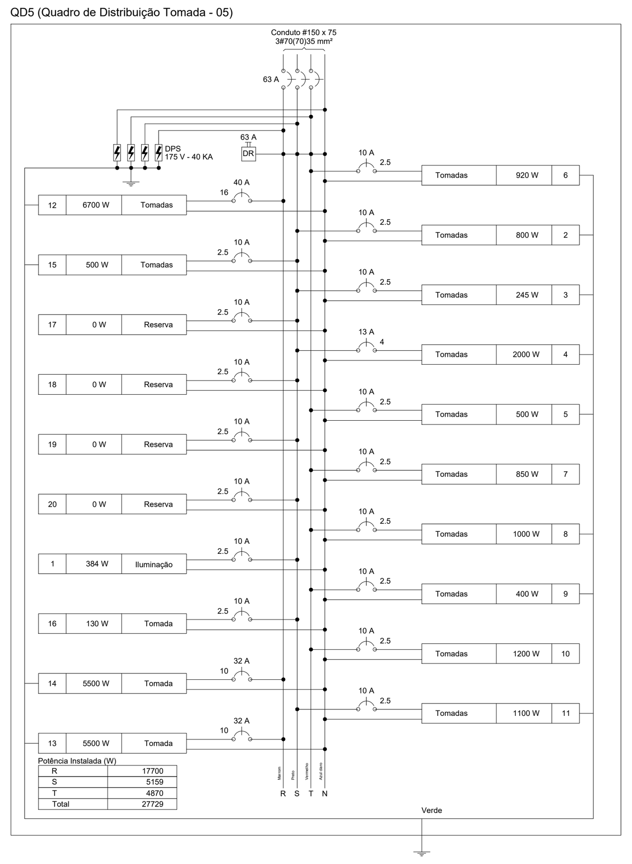

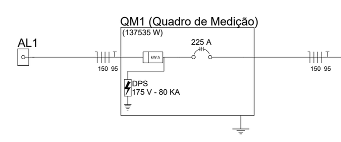

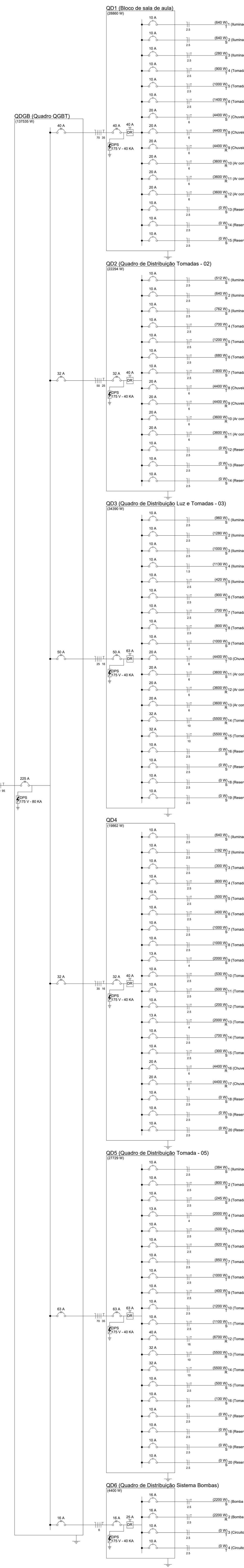

Legenda

- Interruptor 1 tecla simples - 1,10m do piso
- Interruptor 1 tecla simples c/ acion. exaustor - 1,10m do piso
- Interruptor 2 teclas simples - 1,10m do piso
- Interruptor 4 teclas simples - 1,10m do piso
- Interruptor 2 teclas (1 simples + 1 parelelo) - 1,10m do piso
- Interruptor 1 tecla paralelo - 1,10m do piso
- Interruptor 2 teclas paralelo - 1,10m do piso
- 1 tecla simples & 1 tomada - 1,10m do piso
- 2 teclas simples & 1 tomada - 1,10m do piso
- 1 tecla simples & 1 tecla paralelo & 1 tomada - 1,10m do piso
- 1 tecla paralelo & 1 tomada - 1,10m do piso
- 2 teclas paralelo & 1 tomada - 1,10m do piso
- 1 tecla simples c/ acion. exaustor & 1 tomada - 1,10m do piso
- Tomada baixa 2P+T a 0,30m do piso
- Tomada média 2P+T a 1,10m do piso
- Tomada alta 2P+T a 2,20m do piso
- Tomada no teto
- MED Caixa de medição embutir a 1,50m do piso
- Quadro de distribuição - embutir a 1,50m do piso
- CXPAS Caixa de passagem de embutir no piso - alvenaria 300x300x300mm
- Caixa de passagem de sobrepor no teto - pvc 100x100x80mm
- Entrada de serviço aérea
- M 3F Ponto 3P+T a 0,30m do piso
- 16 Iluminação de emergência - bloco autônomo de LED

NOTAS:

- EXECUTAR ESTE PROJETO JUNTAMENTE COM O PROJETO ESTRUTURAL;
- ANTES DA CONCRETAGEM PREVER PASSAGEM PARA AS TUBULAÇÕES DENTRO DOS LIMITES ESTABELECIDOS PELA NBR 6118:2014;
- PARA POSICIONAMENTO DAS LUMINÁRIAS OBSERVAR LOCAÇÃO NA PLANTA DE FORRO;
- OS ELETRODUTOS QUE SEGUEM ATÉ O QUADRADO DE ALIMENTAÇÃO GERAL DEVERÃO SER EM PVC RÍGIDO ROSCÁVEL;
- OS ELETRODUTOS APARENTES (PÁTIO) DEVERÃO SER DE AÇO GALVANIZADO;
- ALTERAÇÕES NESTE PROJETO SOMENTE COM AUTORIZAÇÃO EXPRESSA DO FNDE.

REFERÊNCIAS:

- MEMORIAL DESCRITIVO E ESPECIFICAÇÕES TÉCNICAS;
- PLANILHA DE QUANTITATIVOS.

Nº	DATA	DESCRIÇÃO
02	JANEIRO/ 2017	Atendimento à NBR 9050/ 2015; Alteração: quadro de áreas, sanitários infantis 1 e 2, altura da platibanda, mobiliário e equipamento, altura da cerâmica nos sanitários, cor dos portões dos solários e altura da porta PA4; Acréscimo das duchas higiênicas e escaninhos pré-escola. Retirada da chapa de aço abixo da platibanda.
01	AGOSTO/ 2016	Alteração paredes - shaft para tubulação hidráulica e detalhamento; alteração da altura da platibanda.

CONTROLE DE REVISÕES

FNDE Fundo Nacional de Desenvolvimento da Educação

Ministério da Educação

PROJETO PADRÃO - FNDE

PROPRIETÁRIO: : PREFEITURA MUNICIPAL DE CRISOLITA-MG - CNPJ: 01.614.283/0001-24

ENDEREÇO: ENDEREÇO: RUA A, S/N, DISTRITO DE NOVA SANTA LUZIA, CRISOLITA-MG. COORDENADAS:17°.16'.48" S - 41°.5'.10" W

MUNICÍPIO - UF: CRISOLITA-MG.

RONALDO COSTA FARIAS:02743107677 Assinado de forma digital por RONALDO COSTA FARIAS:02743107677 Dados: 2025.03.20 15:52:19 -03'00'

PROPRIETÁRIO

CLERISTON ALVES DE AGUIAR:06375419603 Assinado de forma digital por CLERISTON ALVES DE AGUIAR:06375419603 Dados: 2025.03.10 15:11:12 -03'00'

RESP. TÉCNICO CREA MG: 211622/D

AUTOR DO PROJETO CAU

DLFO

CREA

RA

OBSERVAÇÕES:

PROGRAMA PROINFÂNCIA - PROJETO TIPO 2

PROJETO DE INSTALAÇÕES

COORDENAÇÃO: CGEST - Coordenação Geral de Infraestrutura Educacional

DISTRIBUIÇÃO DA REDE ELÉTRICA 220V
DIAGRAMA MULTIFILAR
QUADRO DE CARGAS

ELE

FORMATO: A0(1189X841)

REVISÃO: R.00 R.01 R.02

ESCALA: INDICADA

DATA EMISSÃO: JANEIRO/2017

PRANCHA: 02/02